Electrolux PROFESSIONAL

Transportní vozíky
3-policový servírovací vozík, 400 mm

POL. #:

MODEL #:

PROJEKT #

SIS #

AIA #



361226 (STR403) Servírovací vozík, 3-policový, 400 mm, max. nosnost 100 kg.

Zkrácená specifikace

Položka č.

Konstrukce z nerez oceli AISI304. Rám ze svařovaných kulatých profilů o prům.25 mm. Bezešvé police s protihlukovou úpravou a dvakrát zahnutými okraji jsou přivařeny k rámu. 4 otočná kolečka (z toho 2 s brzdou) o prům.125 mm s plastovými nárazníky. Rozměr polic 400x600 mm. Max.celková nostnost: 100 kg rovnoměrně rozloženo.

Hlavní funkce a vlastnosti

- Celonerezový svařovaný rám z 25mm trubek.
- Maximální celková nosnost vozíku je 100 kg, rovnoměrně rozloženo.
- Bezešvé, hluk tlumící police s dvakrát zahnutými okraji pro zajištění pevnosti a stability polic. Police jsou pevně přivařeny k rámu vozíku. Žádné ostré hrany.
- Rozměr polic 400x600 mm.
- 4 otočná kolečka Ø125 mm, z toho 2 s brzdou, jsou opatřena plastovými ochrannými kryty proti nárazu.

Konstrukce

- Všechny komponenty a panely vyrobeny z vysoce kvalitní ušlechtilé nerez oceli AISI 304

SCHVÁLENO:

Transportní vozíky
3-policový servírovací vozík, 400 mm

Zepředu

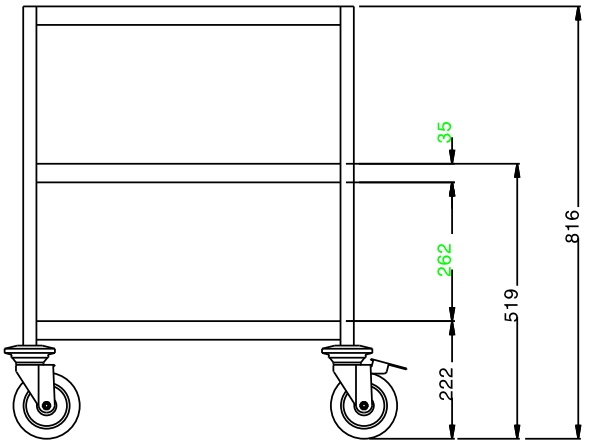

Boční

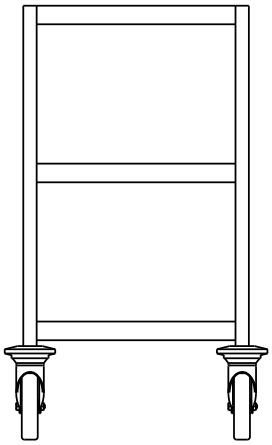

Shora

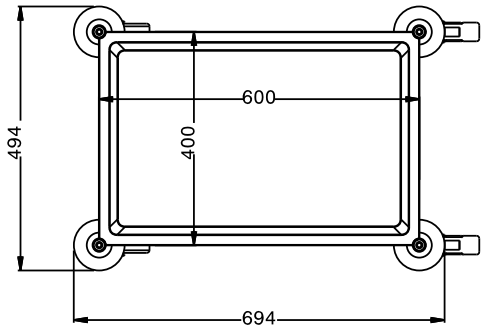

Hlavní informace

Vnější rozměry, Šířka 361226 (STR403)	495 mm
Vnější rozměry, Hloubka	695 mm
Vnější rozměry, Výška	816 mm
Materiál kolečka:	Pozink
Průměr kolečka:	Ø 125
Netto váha:	18 kg
Počet polic:	3

Společnost si vyhrazuje právo provádět změny v produktech bez předchozího upozornění. Všechny informace byly správné v době tisku.

2026.11.19